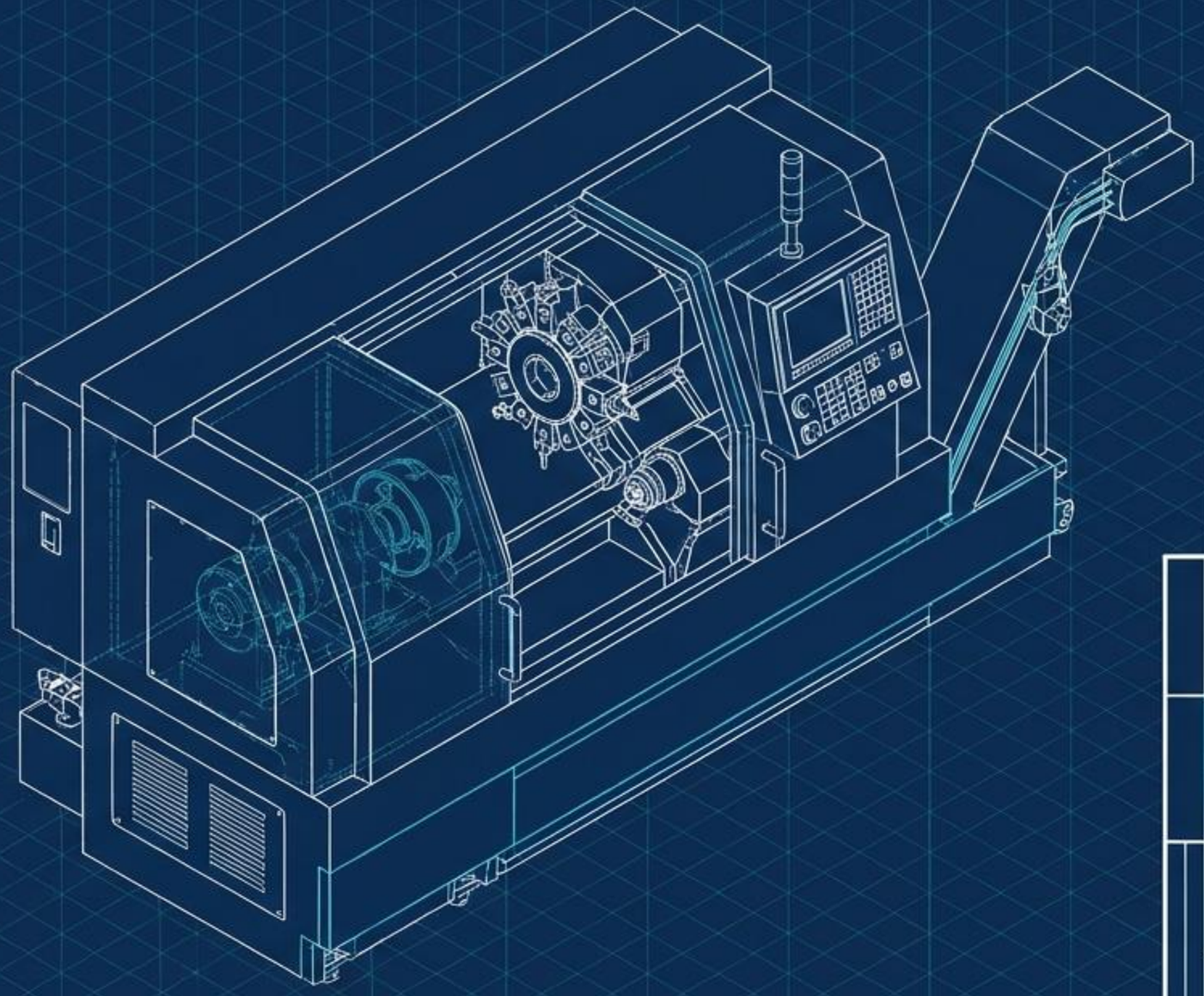

Звягельський політехнічний фаховий коледж

Галузь знань: G Інженерія, виробництво та будівництво

Спеціальність: G9 Прикладна механіка

Освітньо-професійна програма: Технічне обслуговування і ремонт устаткування підприємств машинобудування

Кваліфікація: Фаховий молодший бакалавр з прикладної механіки

Статус документа: Затверджено до впровадження (Проект 2027)

Gemini Notebook

Обсяг програми:



180

кредитів ЄКТС

Тривалість:



3 роки 10 міс.

(на базі 9 класів)



2 роки 10 міс.

(на базі 11 класів)

Форма навчання:



Інституційна

(Денна)

Головна мета:



Вирішення **практичних завдань** у галузі **машинобудування** та **металообробки**. Підготовка фахівців, здатних проєктувати, монтувати та ремонтувати складні **механічні системи**.

Gemini Notebook

Матриця кар'єрних горизонтів: Твоє місце на ринку праці



Галузь
(Де працювати?)

- Переробна промисловість (КВЕД 28)
- Монтаж та встановлення (КВЕД 33.20)
- Технічне обслуговування та ремонт (КВЕД 33.12)



Посада
(Хто ти?)

- Технік-конструктор
- Технік-технолог
- Технік з експлуатації та ремонту
- Технік з автоматизації
- Диспетчер виробництва



Зона відповідальності
(Що робиш?)

- Проєктування деталей
- Налаштування верстатів з ЧПУ
- Контроль якості
- Організація безперебійної роботи цеху

Gemini Notebook

Анатомія сучасного фахівця: Модель T-Shaped

Цифрова грамотність
Інформаційні та цифрові технології (ЗК3)

Екологічна свідомість
Збереження довкілля та безпека (ЗК8)

Громадянська позиція
Національний спротив та алгоритми MARCH/PAWS (ЗК9/РН16)

Комунікація
Вільне володіння фаховою державною та іноземною мовами (ЗК1, ЗК2)



Проєктування
3D-моделювання та CAD (СК4, СК5)

Управління ЧПУ
Програмування та налаштування верстатів

Аналіз
Розрахунки на міцність та жорсткість (СК10)

Технології
Розробка техпроцесів виготовлення та ремонту (СК11, СК12)

Gemini Notebook

Архітектура навчального плану: Баланс теорії та практики

88.33%
(159 кредитів) — Обов'язкові компоненти

11.67%
(21 кредит) — Вибіркові компоненти



31.12%
(56 кредитів) — Загальна підготовка

68.88%
(124 кредити) — Професійна підготовка

Ядро програми

51 кредит

виділено виключно на практичну підготовку на реальному обладнанні

Gemini Notebook

Навчальний маршрут: Від базової теорії до інженерної майстерності

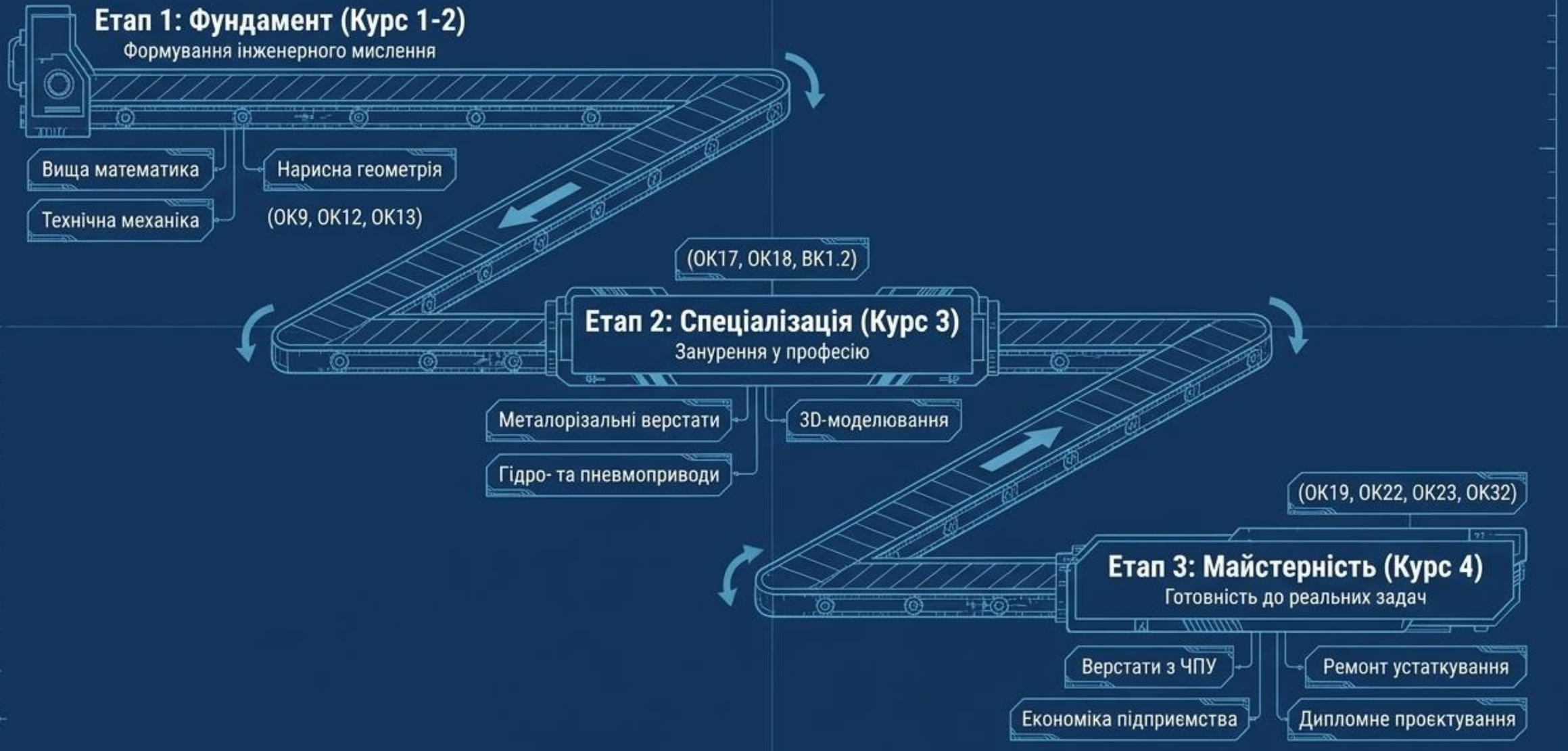

Gemini Notebook

Технологічний інструментарій: Цифрова інтеграція

Проєктування (CAD)



Системи автоматизованого проєктування для створення технічних креслеників та 3D-моделей (РН7).

Виробництво (CAM/CNC)



Підготовка виробництва та програмування сучасних мікропроцесорних систем ЧПУ (РН6).



Аналіз (CAE)

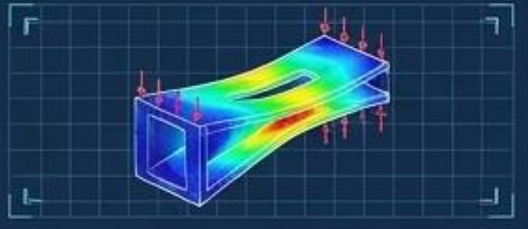

Комп'ютерні методи контролю, дослідження та розрахунків на міцність (РН4, РН15).

Метрологія



Сучасні засоби технічних вимірювань, стандартизація та взаємозамінність деталей (РН13).

Gemini Notebook

Виробничий простір: Практика як ядро підготовки (51 кредит)

Зона 2: Верстатна практика
(ОК28, 6 кр.)
Робота на класичному
металорізальному обладнанні

Зона 4: Зварювальна практика
(ОК30.1, 3 кр.)
Спеціалізовані навички з'єднання
металів

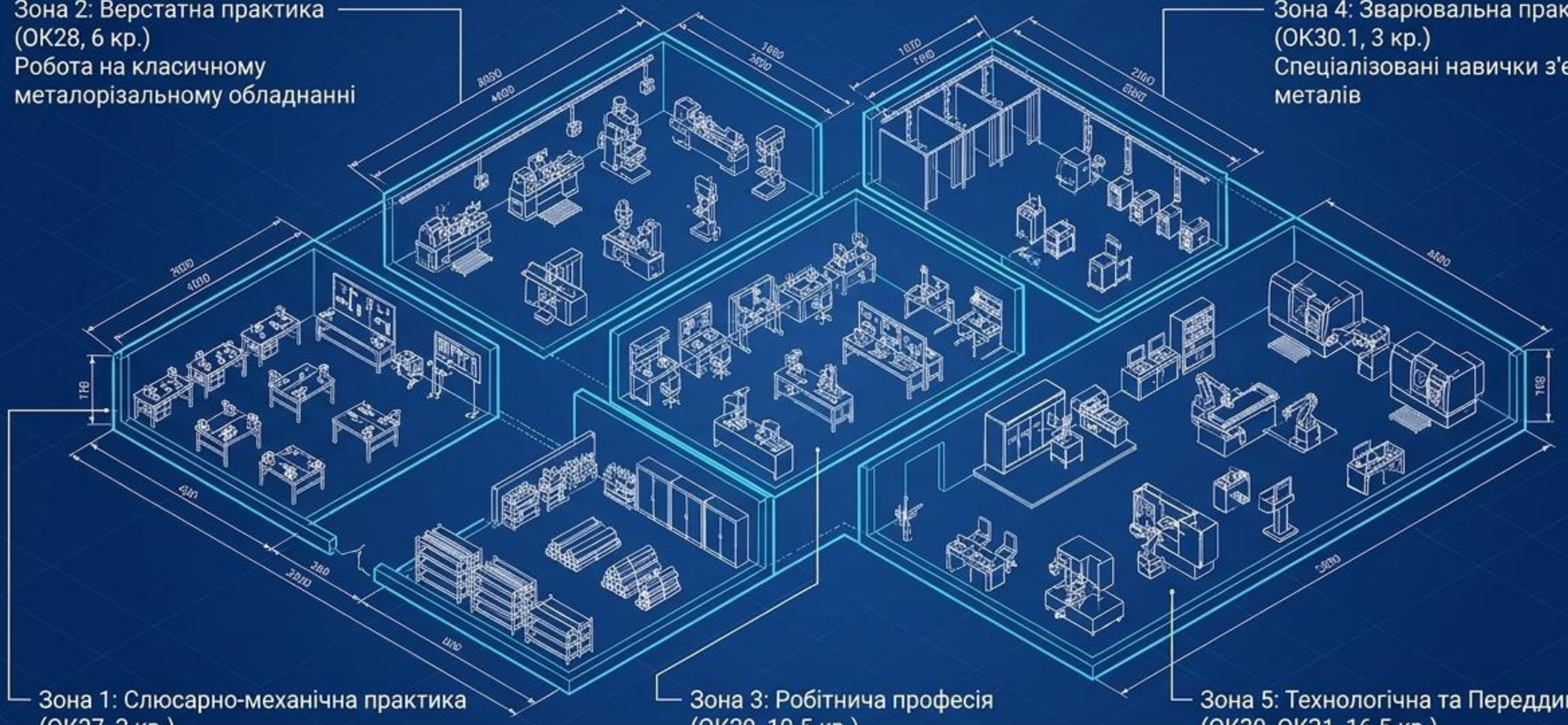

Зона 1: Слюсарно-механічна практика
(ОК27, 3 кр.)
Базові навички обробки металу

Зона 3: Робітнича професія
(ОК29, 10.5 кр.)
Здобуття первинної кваліфікації

Зона 5: Технологічна та Переддипломна
(ОК30, ОК31, 16.5 кр.)
Робота на реальних підприємствах регіону

Gemini Notebook

Кейс адаптивності: ОПП, що реагує на потреби ринку

Запит ринку (Стейкхолдери): За відгуком технічного директора «Новофарм Біосинтез» (Іщук В.В.) виявлено потребу у фахівцях із навичками зварювання.

System Update

v2024

Було (v2024)

OLD CODE →

Виробнича технологічна практика — 13.5 кредитів.

PREVIOUS VERSION →

v2025/27

Стало (v2025/27 Update - **Додаток А**)

NEW CODE →

Виробнича технологічна практика оптимізована до 10.5 кредитів.

MODIFICATION →

Впроваджено новий модуль: **ОК30.1 Зварювальна практика (3.0 кредити).**



APPENDIX A ADDED

Висновок: Програма гнучка, жива і забезпечує 100% відповідність сучасним промисловим реаліям.

Gemini Notebook

Екосистема забезпечення якості: Замкнутий цикл вдосконалення

1. Вимоги стандарту

Відповідність ISO 9001:2015 та Національній рамці кваліфікацій.

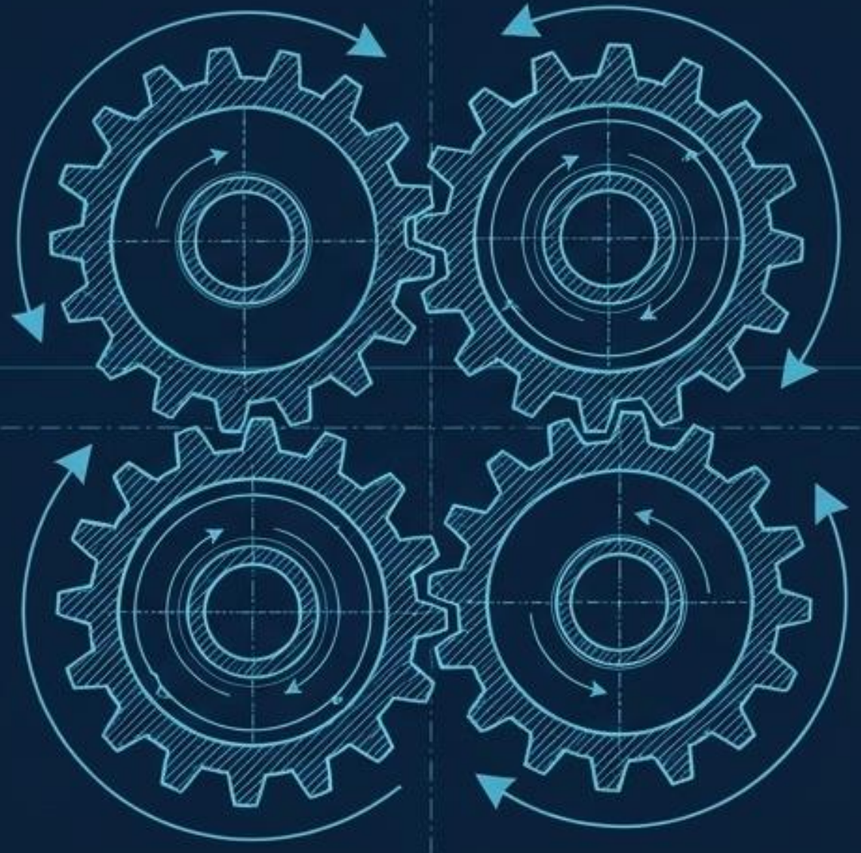

2. Оцінка стейкхолдерів

Регулярний зворотний зв’язок від випускників та роботодавців регіону.

3. Внутрішній аудит

Моніторинг цикловою комісією та студентське самоврядування (студентоцентрований підхід).

4. Модернізація

Оновлення освітніх компонентів, матеріальної бази та методів викладання.

Gemini Notebook

Автономія та мобільність: Твоя власна освітня траєкторія

Вибіркові блоки (11.67%)

Можливість самостійно обирати профіль. Наприклад, вибір між ВК3.1 «Підйомно-транспортне устаткування» та ВК3.2 «Сільськогосподарські машини».

Національна мобільність

Можливість перезарахування кредитів ЄКТС, отриманих в інших закладах України.



Самостійний розвиток (АВ1-АВ5)

Фокус на навчанні впродовж життя (Lifelong learning).

Міжнародний простір

Інтеграція в Європейський освітній простір (навчання за кордоном без втрати періоду навчання).

Gemini Notebook

Ресурсний фундамент: База для якісної освіти

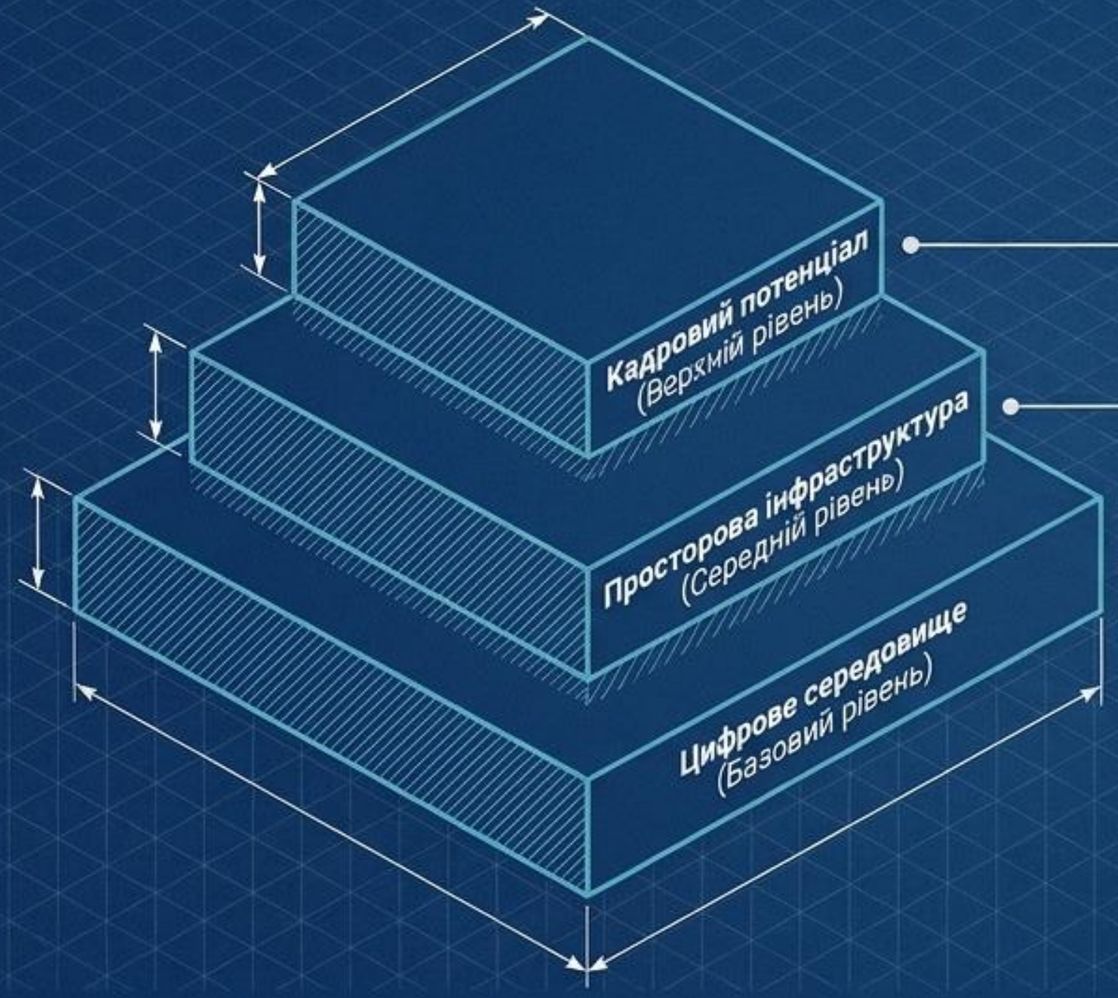

Кадровий потенціал (Верхній рівень)

100% профільні фахівці-практики. Понад 25% викладачів мають вищу педагогічну категорію.

Просторова інфраструктура (Середній рівень)

100% забезпечення спеціалізованими навчальними лабораторіями, цехами з сучасним мультимедійним обладнанням. Забезпеченість гуртожитком.

Цифрове середовище (Базовий рівень)

Інтеграція освітньої платформи Google for Education, електронні репозитарії, безперебійний доступ до ліцензійного ПЗ та Wi-Fi.

Gemini Notebook

Фінальна атестація: Публічне підтвердження кваліфікації

Inspection Checklist

- [x] **Публічний захист**
  Кваліфікаційна робота (проєкт), що вирішує реальну комплексну задачу з прикладної механіки в умовах невизначеності.
- [x] **Академічна доброчесність**
  Обов’язкова перевірка на антиплагіат (відсутність фабрикації чи фальсифікації).
- [x] **Відкритість**
  Оприлюднення робіт в офіційному репозитарії коледжу.
- [x] **Результат**
  Рішення Державної екзаменаційної комісії (із залученням роботодавців) та видача єдиного диплому фахового молодшого бакалавра.



СХВАЛЕНО / APPROVED
Quality Inspection

Gemini Notebook

Твій проєкт майбутнього починається тут

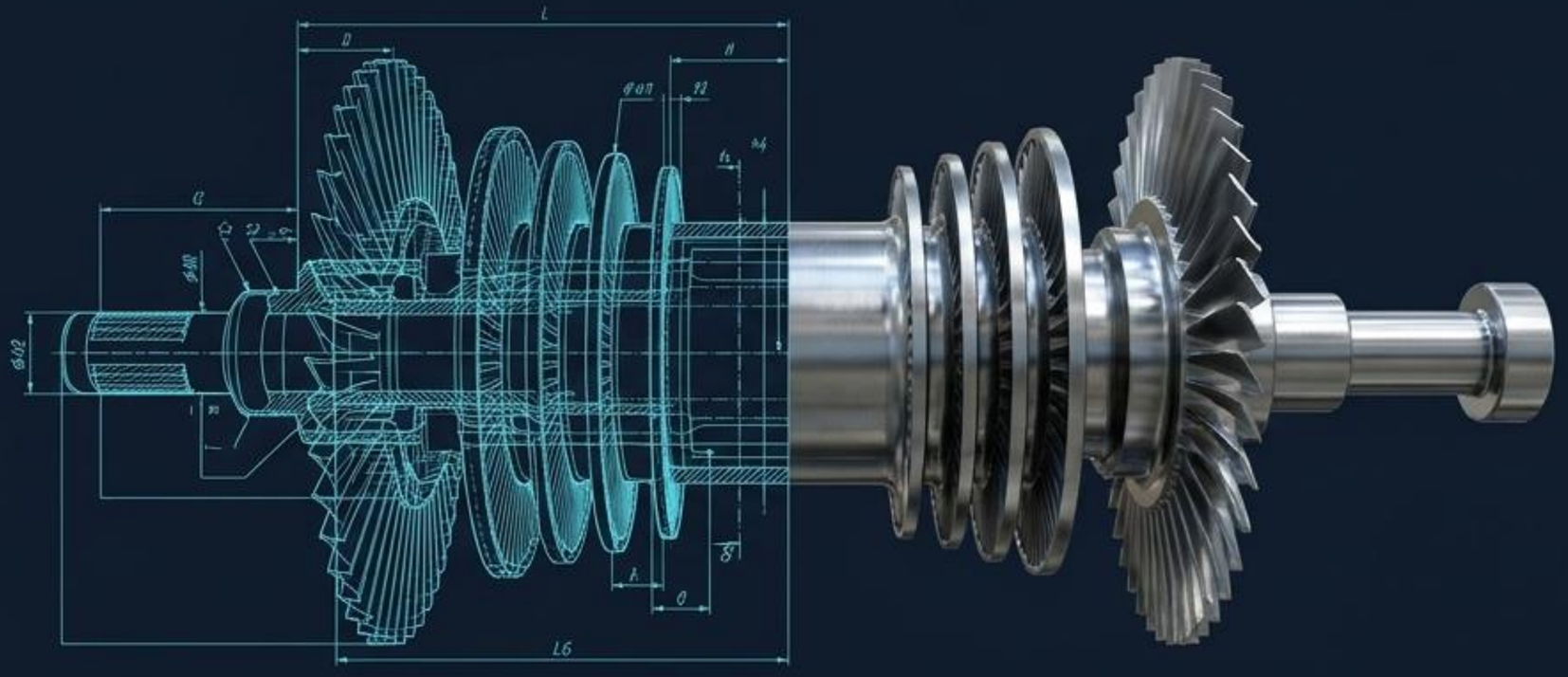

ОПП «Технічне обслуговування...» у Звягельському політехнічному фаховому коледжі — це інвестиція у професію, що ніколи не втратить актуальності. Це здатність розуміти, проєктувати та та керувати складними механічними системами.

Обирай інженерію. Будуй кар'єру, що керує майбутнім. Вступай до Звягельського політехнічного фахового коледжу.

Gemini Notebook